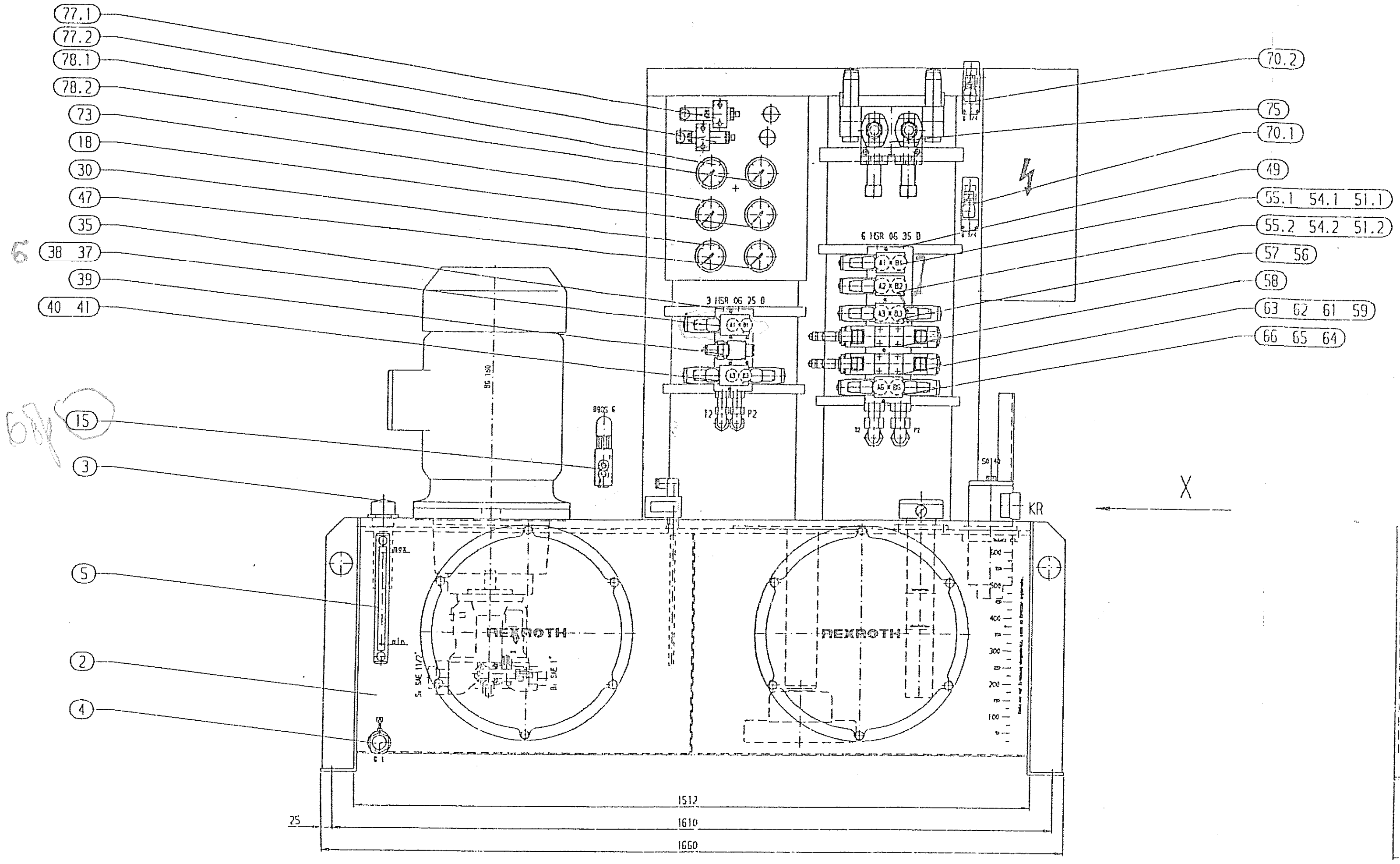

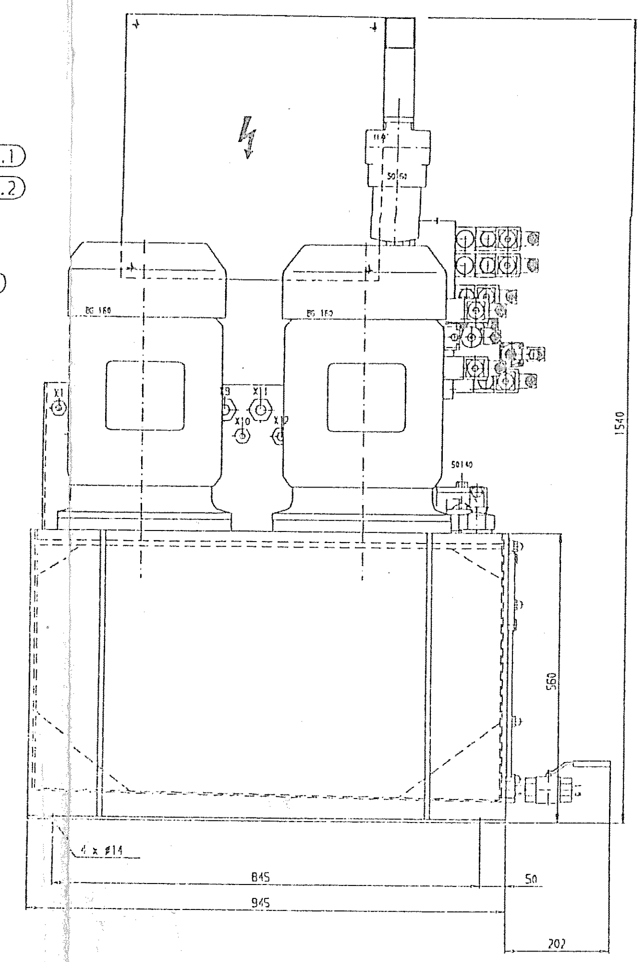

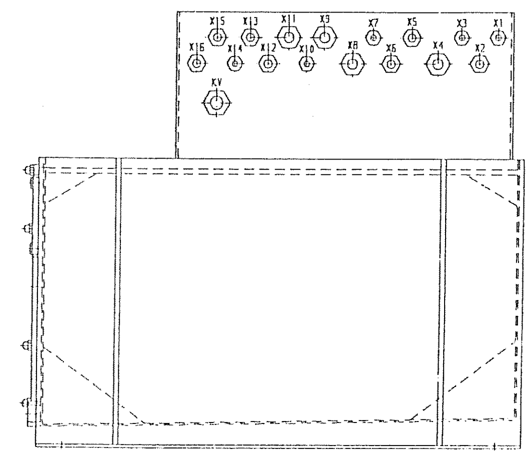

ANSICHT "X"

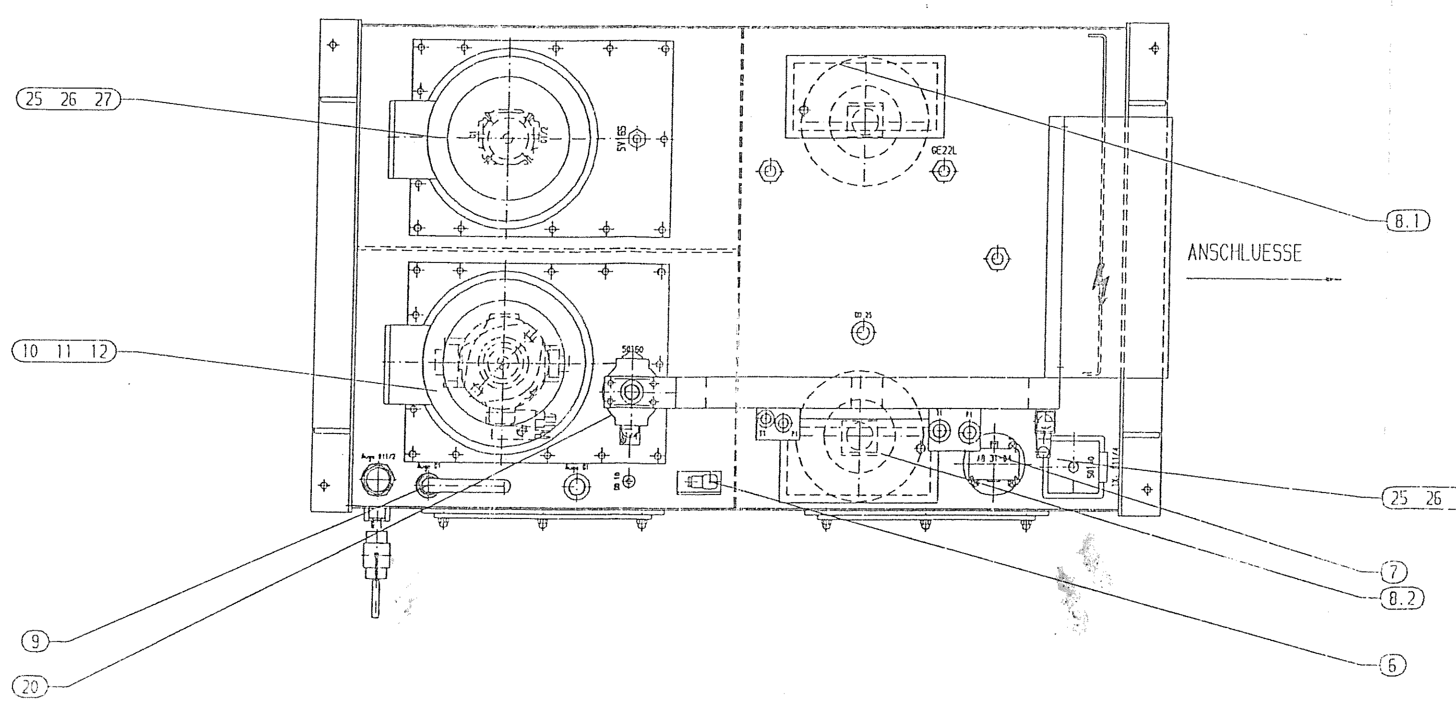

Folgende Positionen sind in der Verrohrung enthalten

- (16)
- (17)
- (28)
- (29)
- (45)
- (46)
- (48.1)
- (48.2)
- (72)
- (76.1)
- (76.2)

Schaltschema : HS-A10 L243-0-A
Betriebsdruck : 160 bar
AB-Benennung : . .

RICHTUNG

Keine Änderung

Zeichnungs-Nr. : 00422411

1995 | Bearb. 12.05 | FRANK | Gepr. 27.05. | FRANK

Maßstab 1:5 | Blatt 01 | von 01

Benennung: ABHAG-0630S43/A10VS045/160M/ /A10L243A

MANNESMANN REXROTH

828 HA G0 0 00964559 5